Installationsanleitung für Badewannen

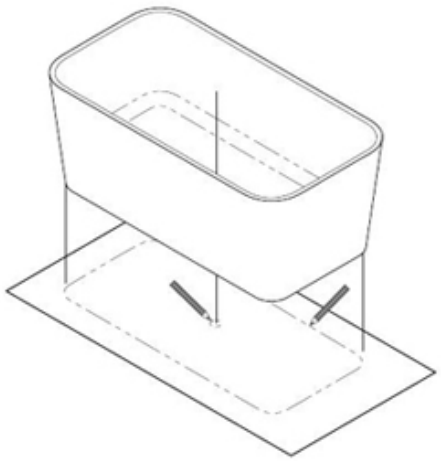

1. Zeichnen Sie mit Hilfe eines Stiftes die Kontur der Badewanne und des Abflusses auf dem Boden ein.

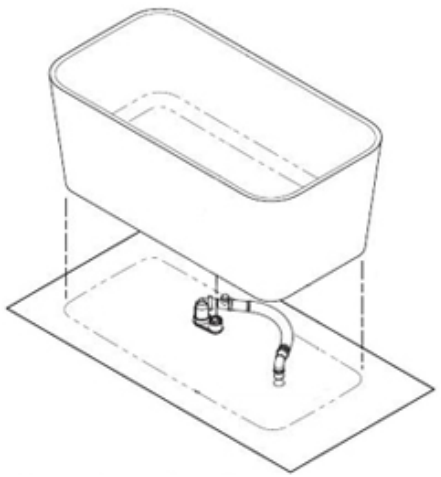

2. Installieren Sie den Badewannensiphon.

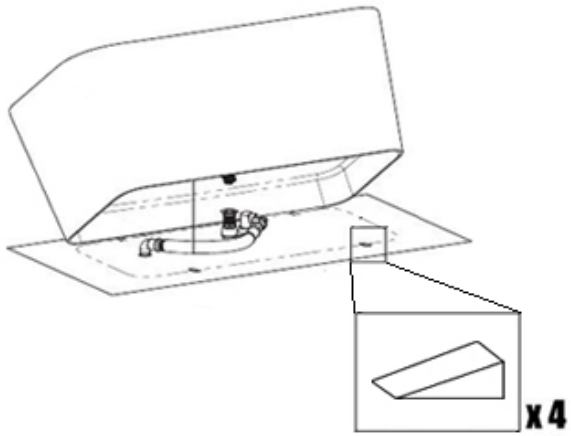

3. Platzieren Sie die Badewanne auf vier Keilen an der eingezeichneten Position.

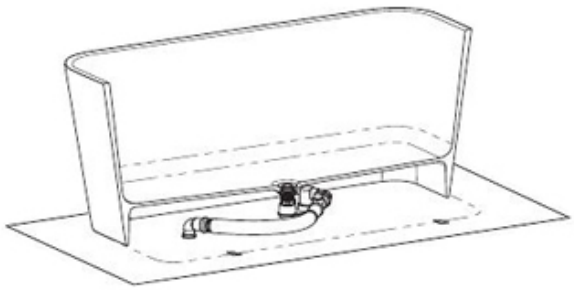

4. Schließen Sie den Siphon an das Ablaufventil an.

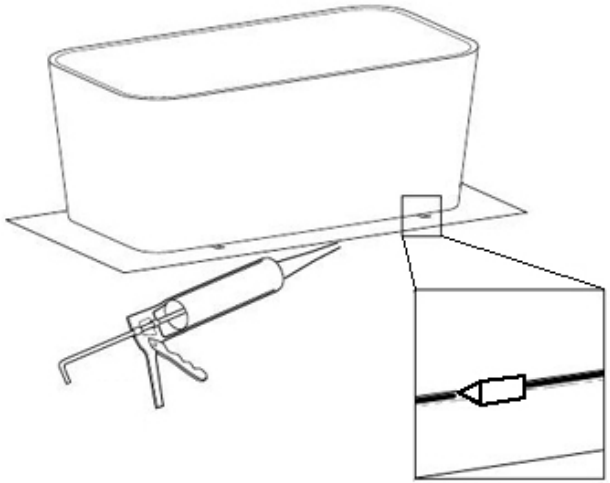

5. Verfugen Sie den Spalt zwischen Badewanne und Boden mit Sanitärsilikon.

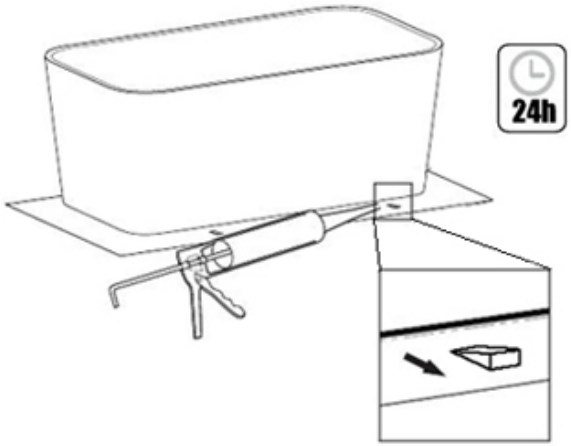

6. Lassen Sie das Silikon 24h trocknen und entfernen Sie nach 24h alle Keile.

LAPIDISPA