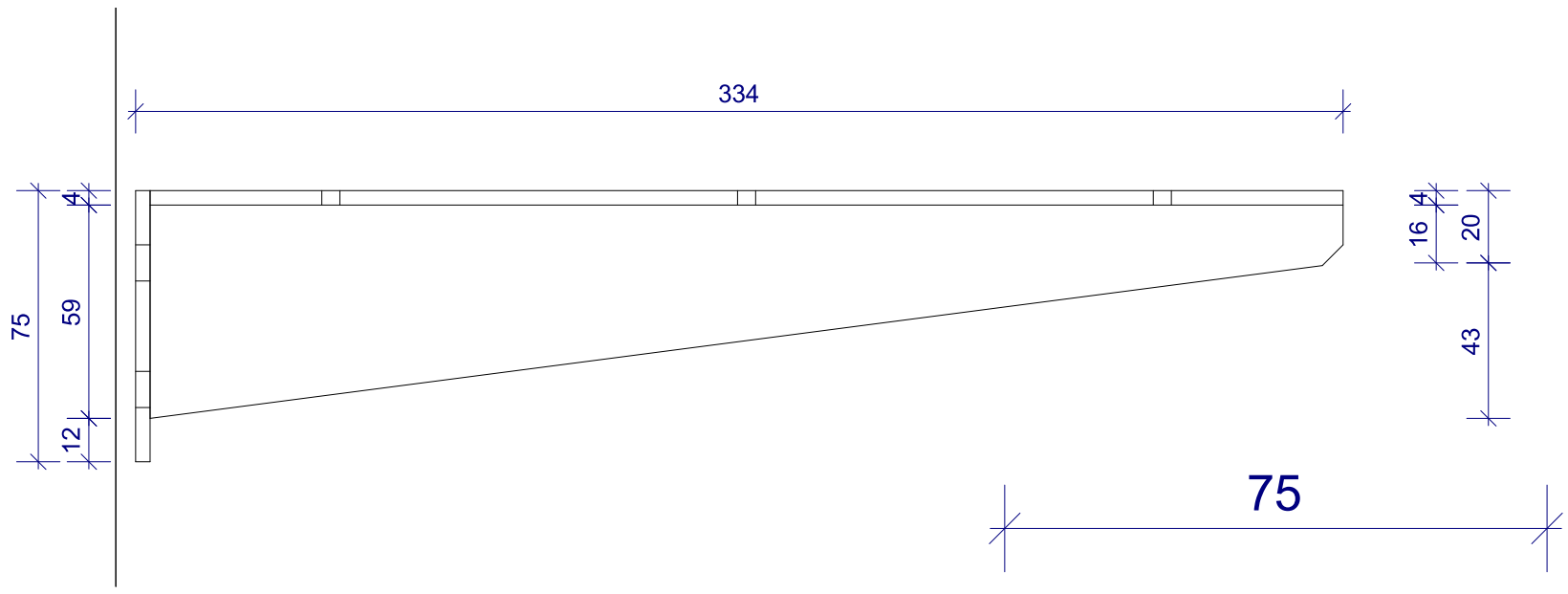


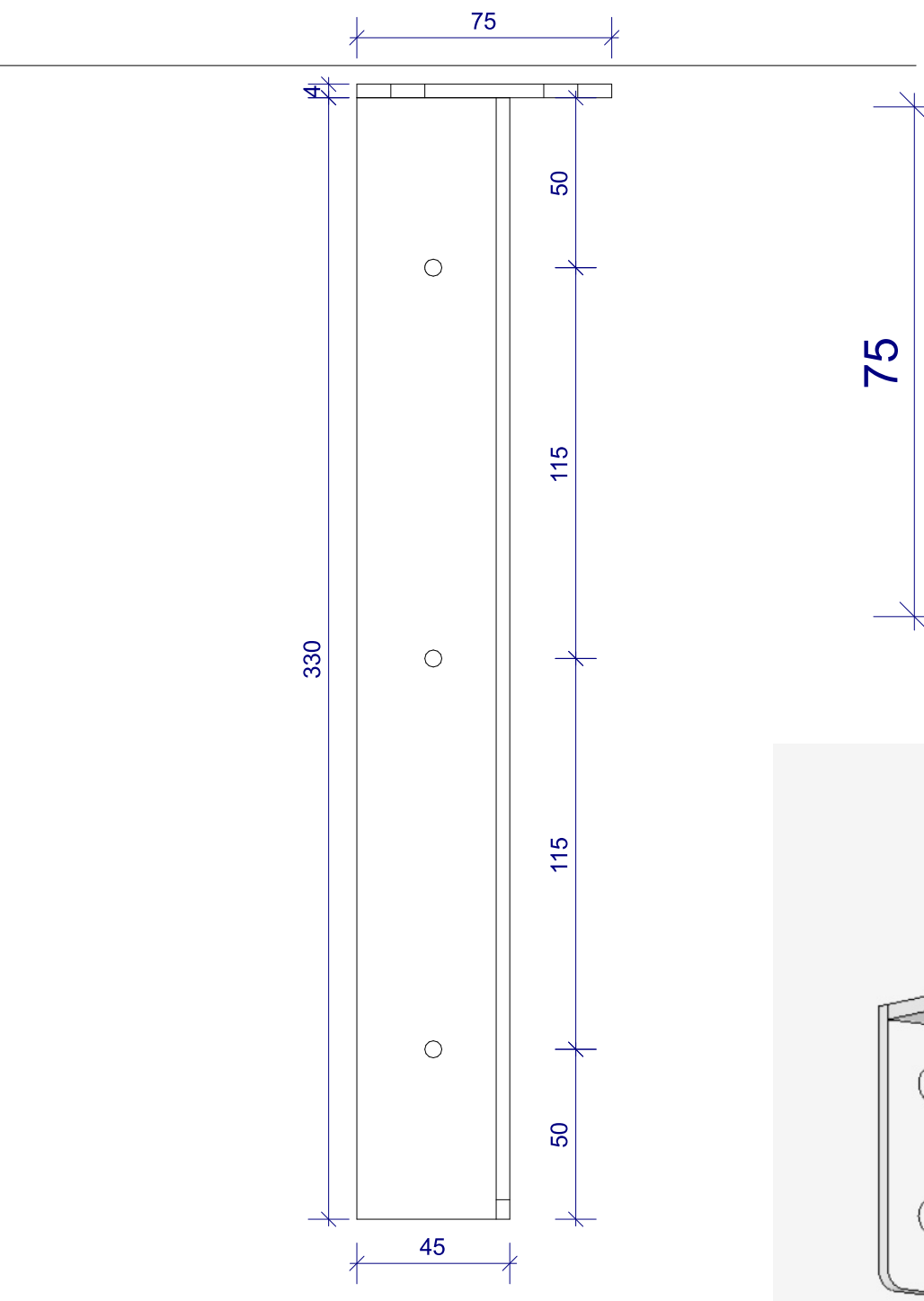


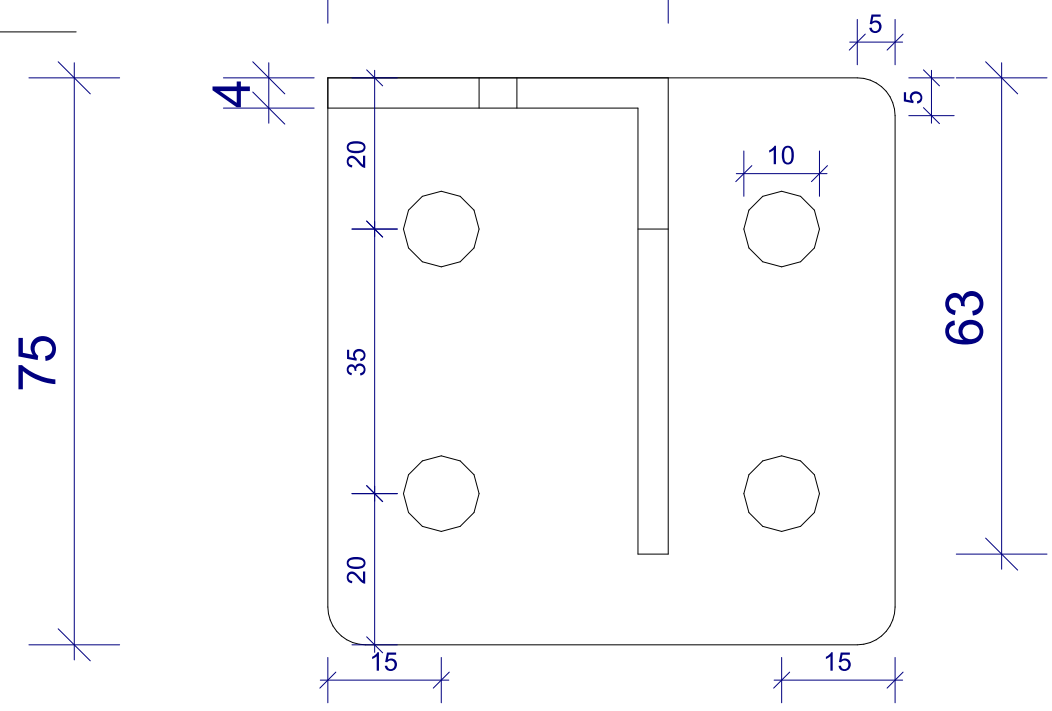


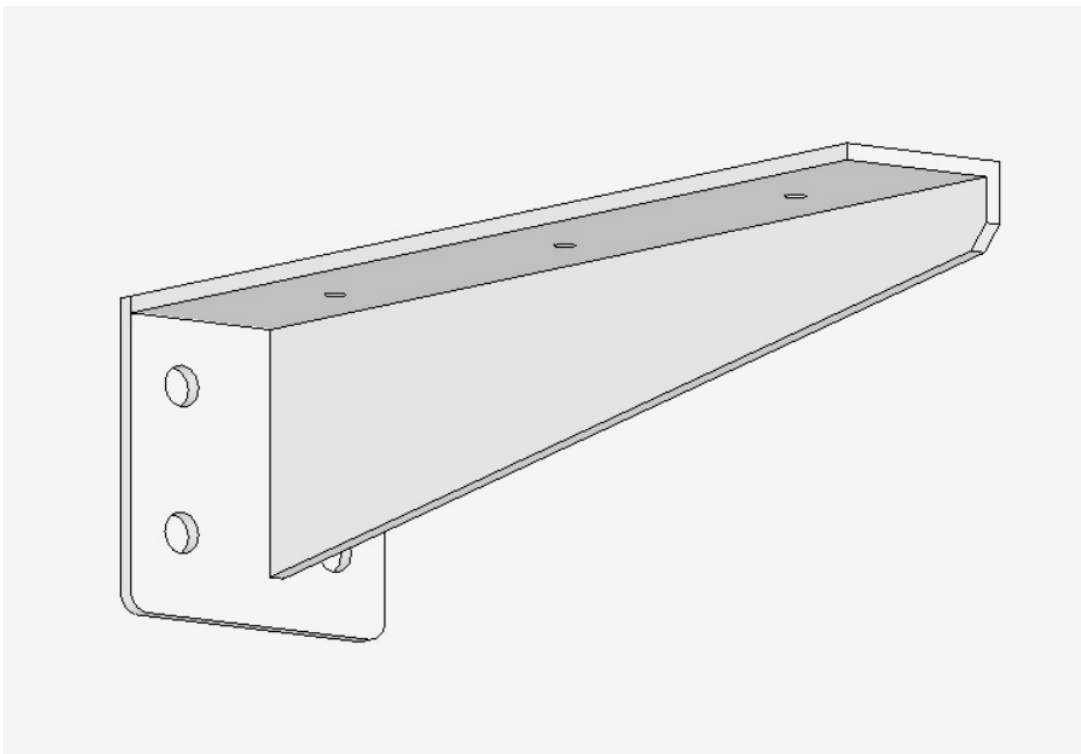

| Bemerkungen | | | Eigentumsvorbehalt |
|---|---|---|---|
| | | | Dieses Dokument ist Eigentum der Firma Spa Ambiente GmbH Gaster Strasse 3 49504 Lotte. Jegliche Form der Eigennutzung, Vervielfältigung oder Weitergabe an Dritte ist verboten, gemäß § 18 UWG. |
| SPA AMBIENTE **Spa Ambiente GmbH Gaster Strasse 3 49504 Lotte** | Gezeichnet | Geprüft | **Objekt** |
| | Maßstab | | **Projekt** Konsole 334x75x75mm |
| | Einheit | **mm** | |