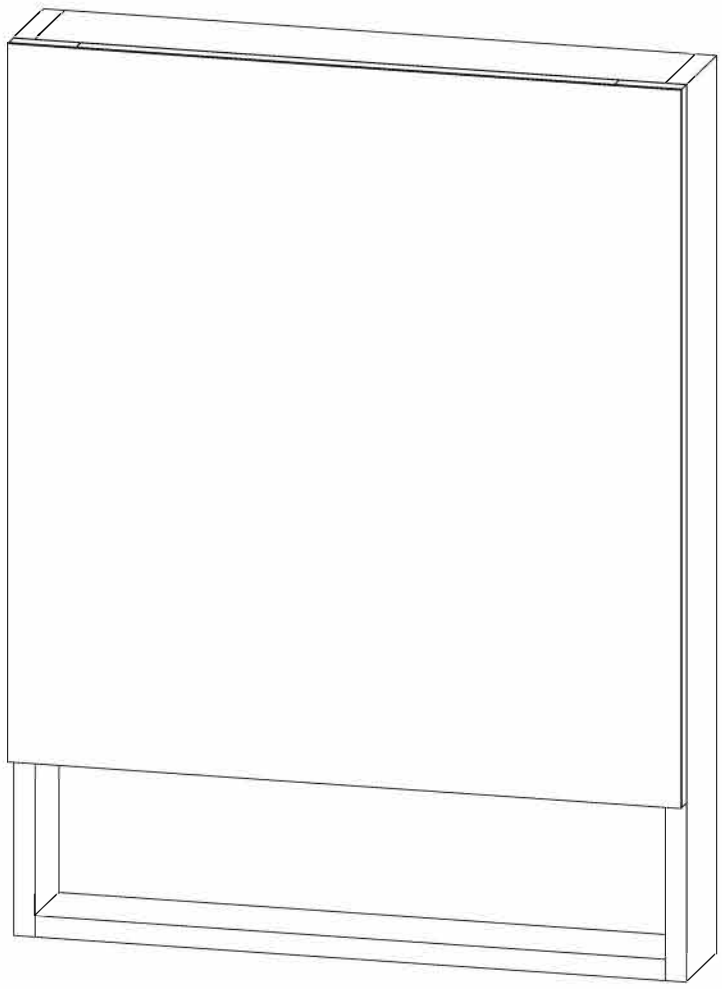

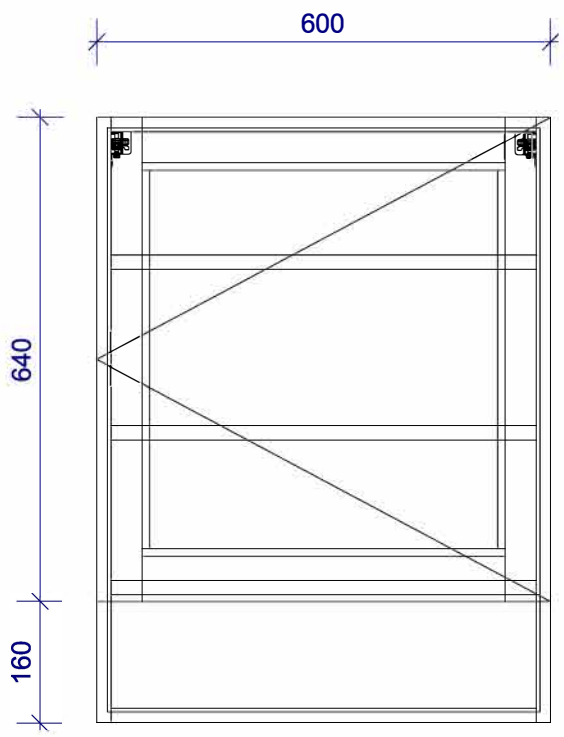

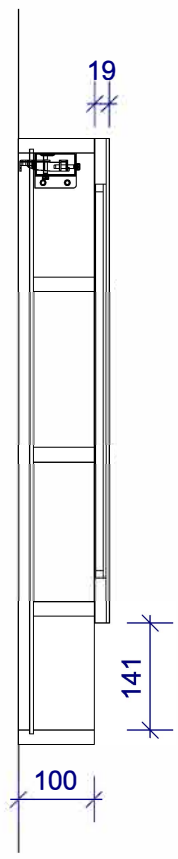

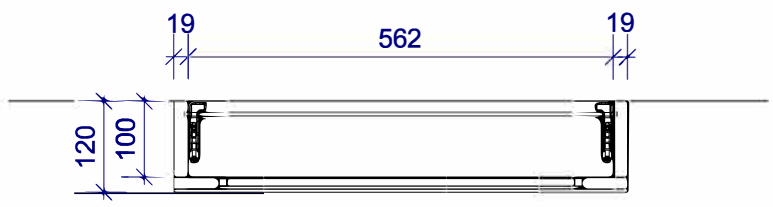

Bemerkungen	Remark	Eigentumsvorbehalt	Retention of title
		Dieses Dokument ist Eigentum der Firma Spa Ambiente GmbH Gaster Strasse 3 49504 Lotte. Jegliche Form der Eigennutzung, Vervielfältigung oder Weitergabe an Dritte ist verboten, gemäß § 18 UWG.	This document is owned by Spa Ambiente GmbH Gaster Strasse 3 49504 Lotte. Any form of personal use, duplication or transfer to third parties is prohibited, according to § 18 UWG.

SPA AMBIENTE® UNIQUE.BATHROOM.DESIGN **Spa Ambiente GmbH** **Gaster Strasse 3** **49504 Lotte**	Gezeichnet / Drawn	**Objekt / Object**
	Maßstab / Scale **1 : 10** Einheit / Unit **mm**	**Projekt / Project**