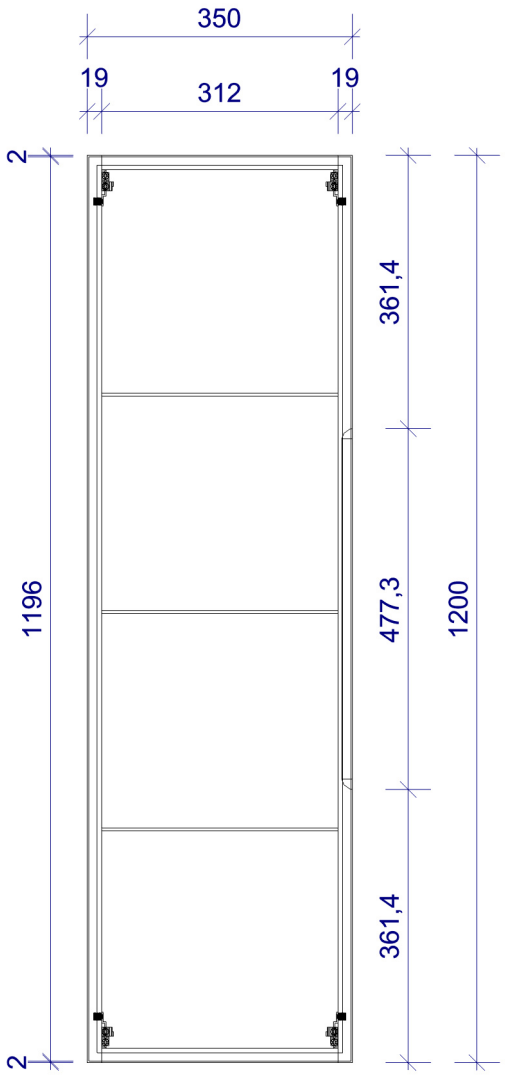

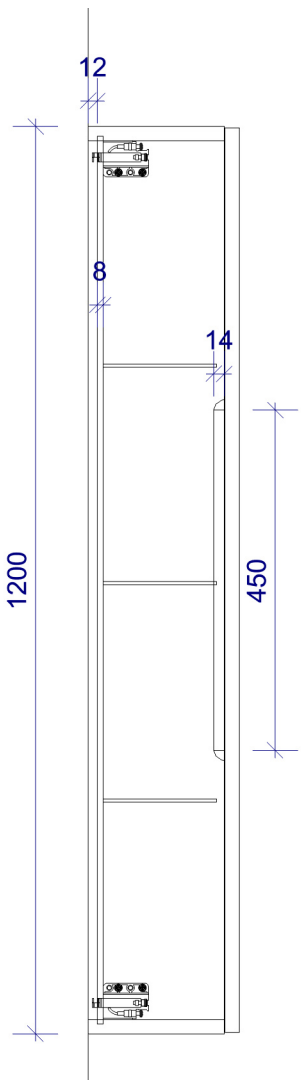

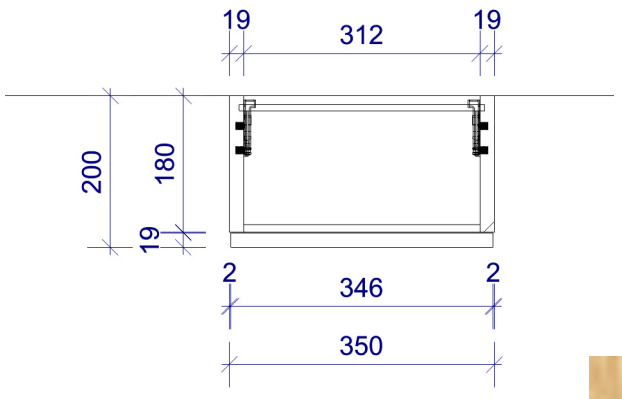

Bemerkungen

- 4x Topfband
- Grifffräsung in Seitenwand
- 3x Glasböden
- Oberfläche geölt

Eigentumsvorbehalt

Dieses Dokument ist Eigentum der Firma Spa Ambiente GmbH Gaster Strasse 3 49504 Lotte. Jegliche Form der Eigennutzung, Vervielfältigung oder Weitergabe an Dritte ist verboten, gemäß § 18 UWG.

SPA AMBIENTE
UNIQUE.BATHROOM.DESIGN

Spa Ambiente GmbH
Gaster Strasse 3
49504 Lotte

Gezeichnet	Geprüft

Maßstab **1 : 10**

Einheit **mm**

Objekt

Projekt