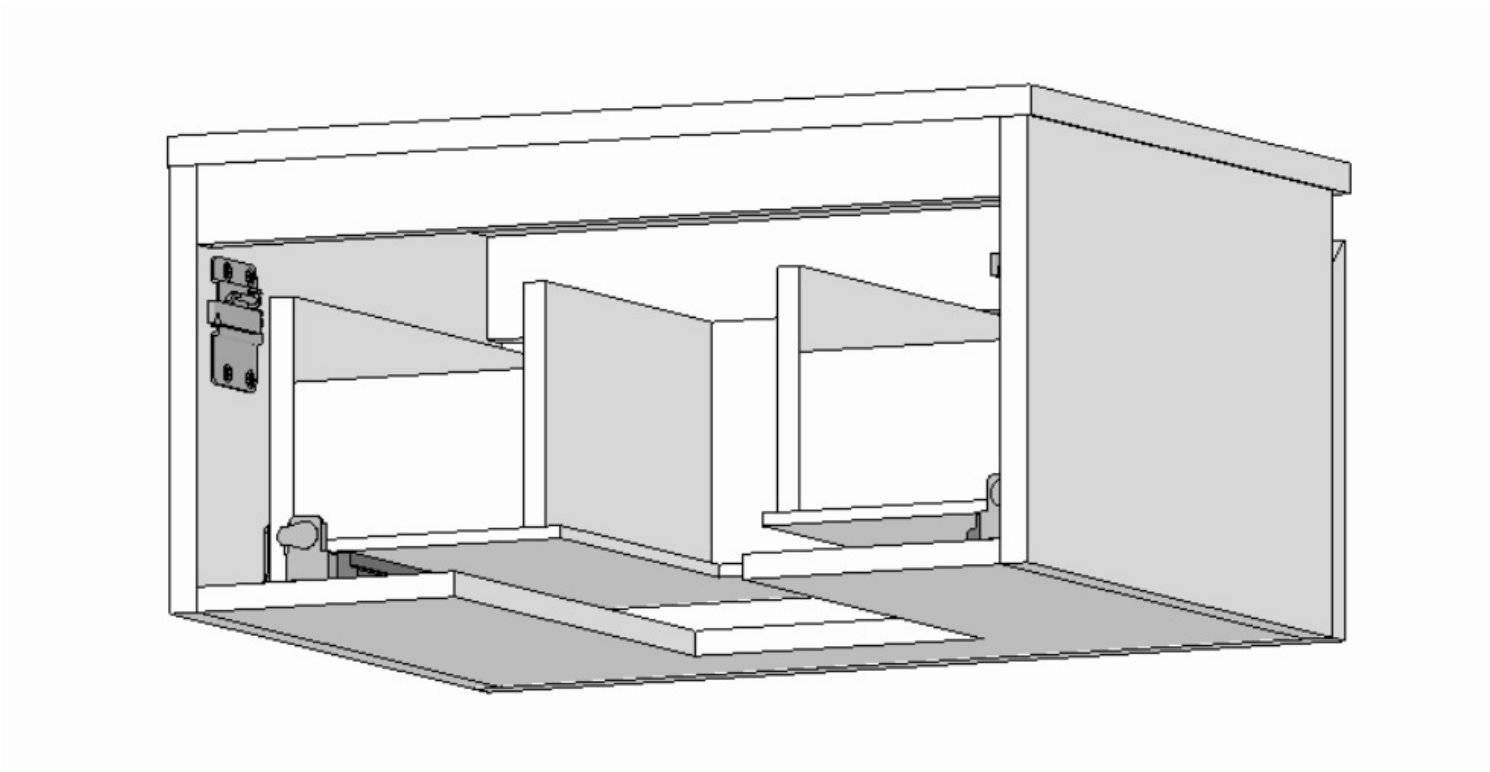

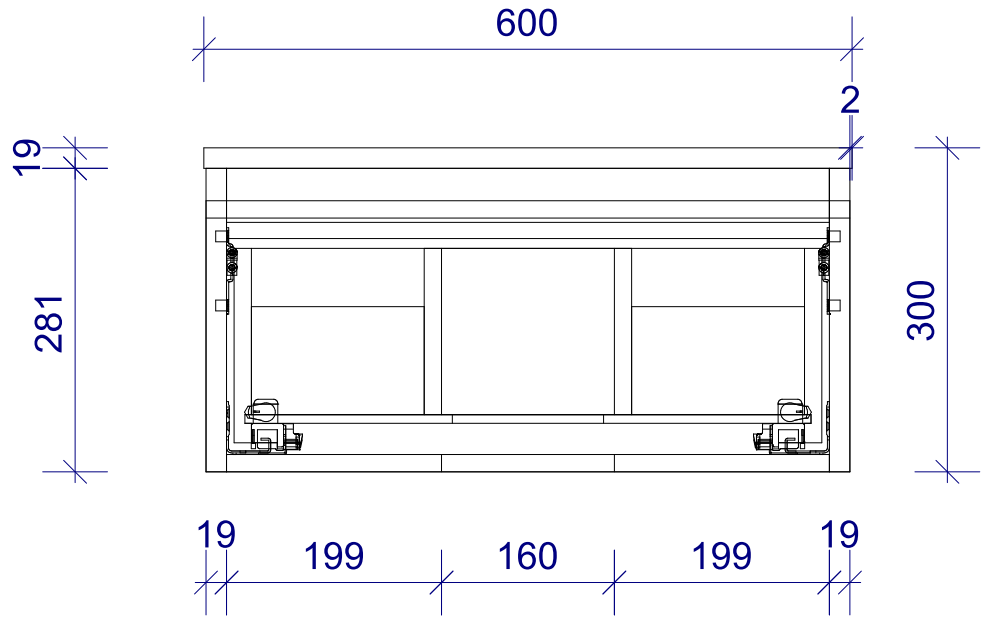

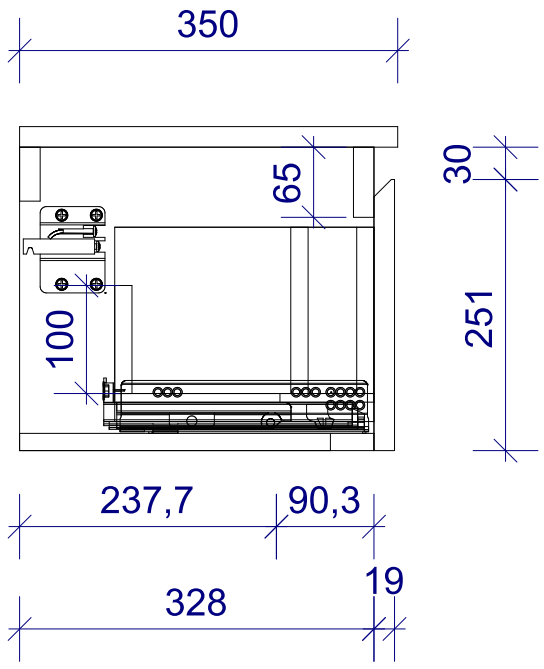

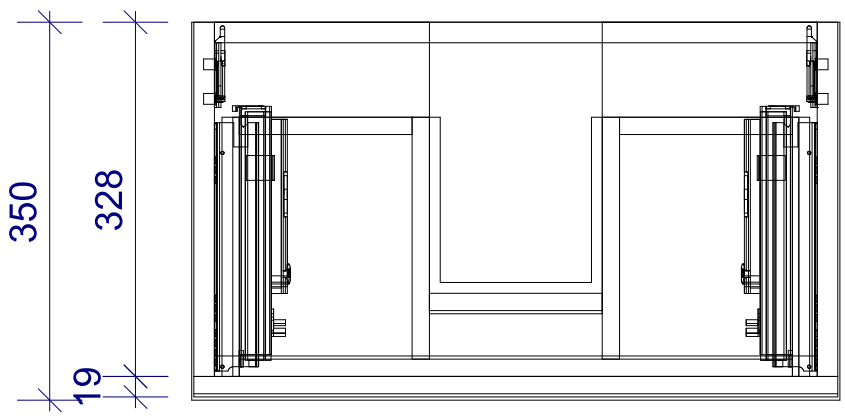

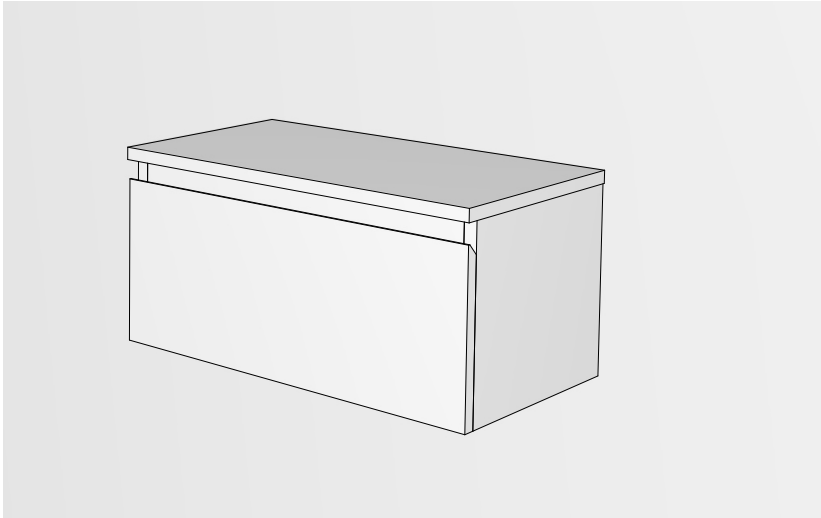

Bemerkungen			Eigentumsvorbehalt
			Dieses Dokument ist Eigentum der Firma Spa Ambiente GmbH Gaster Strasse 3 49504 Lotte. Jegliche Form der Eigennutzung, Vervielfältigung oder Weitergabe an Dritte ist verboten, gemäß § 18 UWG.
SPA AMBIENTE UNIQUE.BATHROOM.DESIGN **Spa Ambiente GmbH** **Gaster Strasse 3** **49504 Lotte**	Gezeichnet	Geprüft	**Objekt** **Uno 600 x 350 x 300mm**
	Maßstab **1 : 7** Einheit **mm**		**Projekt** TTUNO060