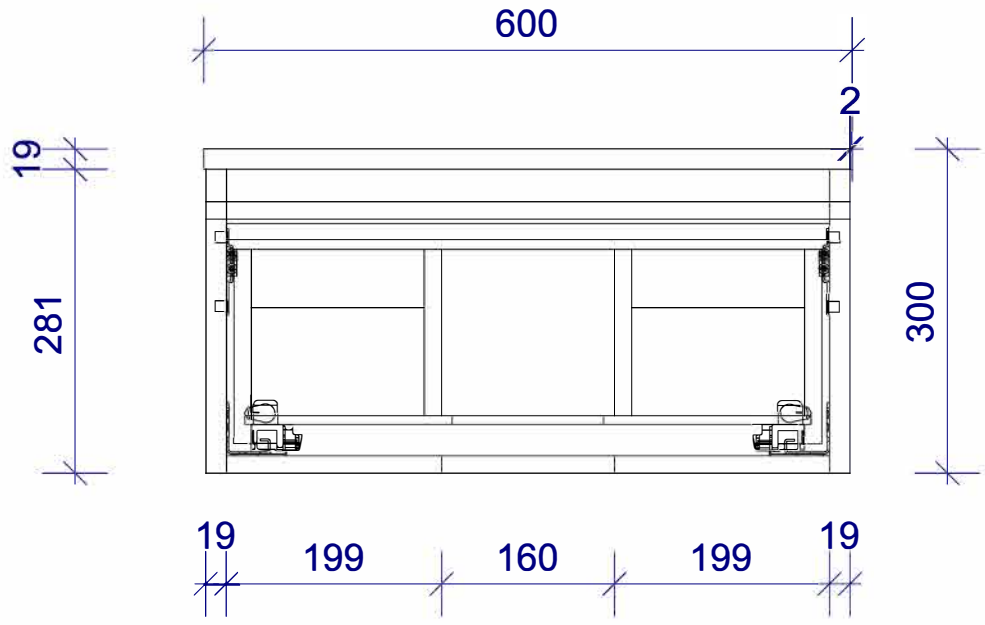

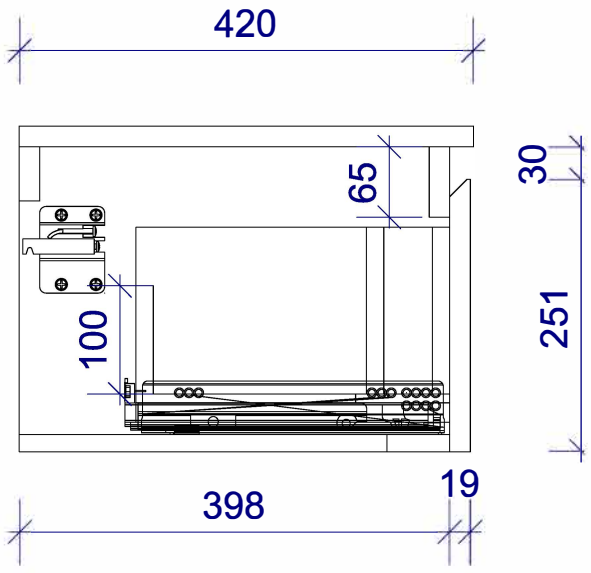

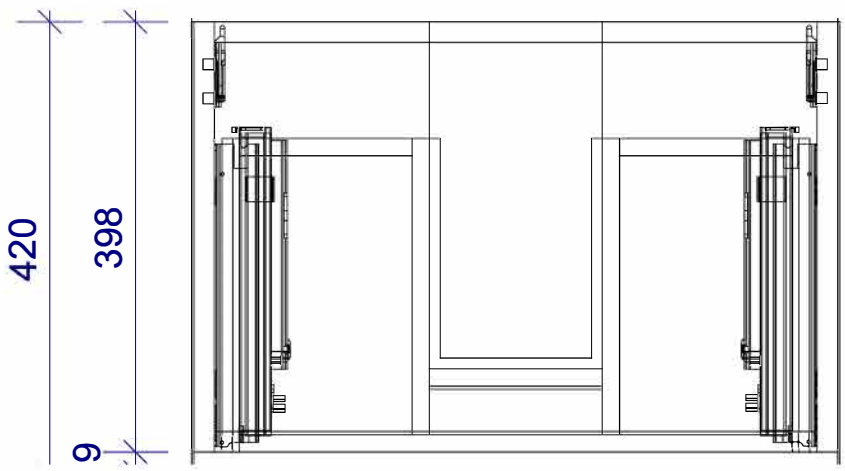

Bemerkungen			Eigentumsvorbehalt
			Dieses Dokument ist Eigentum der Firma Spa Ambiente GmbH Gaster Strasse 3 49504 Lotte. Jegliche Form der Eigennutzung, Vervielfältigung oder Weitergabe an Dritte ist verboten, gemäß § 18 UWG.
SPA AMBIENTE® UNIQUE.BATHROOM.DESIGN **Spa Ambiente GmbH Gaster Strasse 3 49504 Lotte**	Gezeichnet	Geprüft	**Objekt**
	Maßstab **1 : 7**		**Projekt** LMUNO06042
	Einheit **mm**		