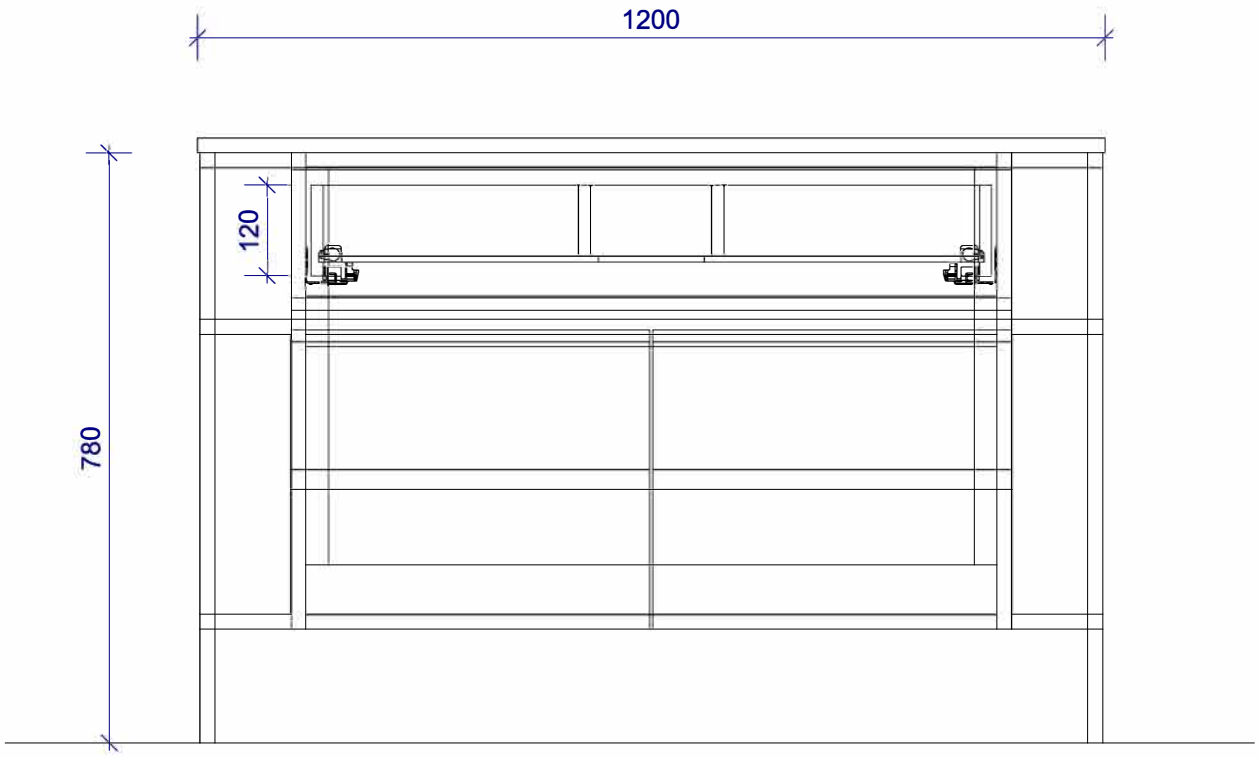


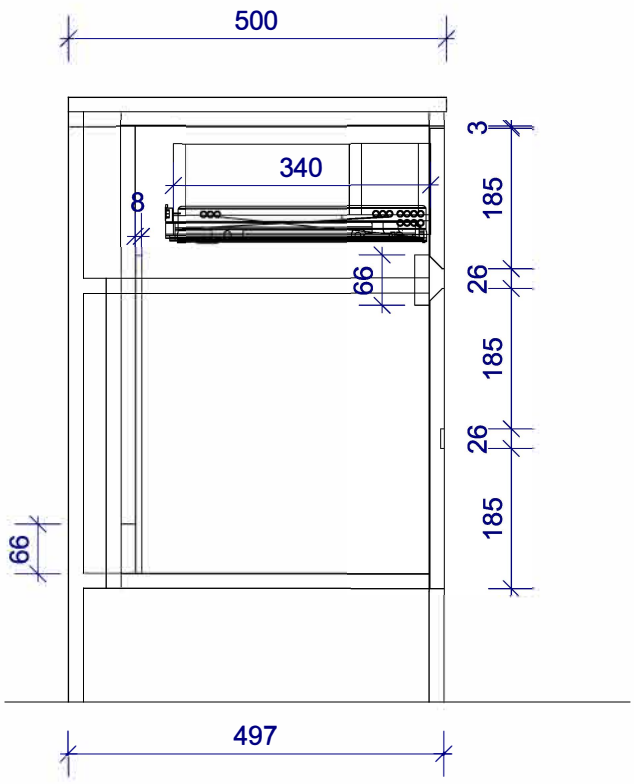


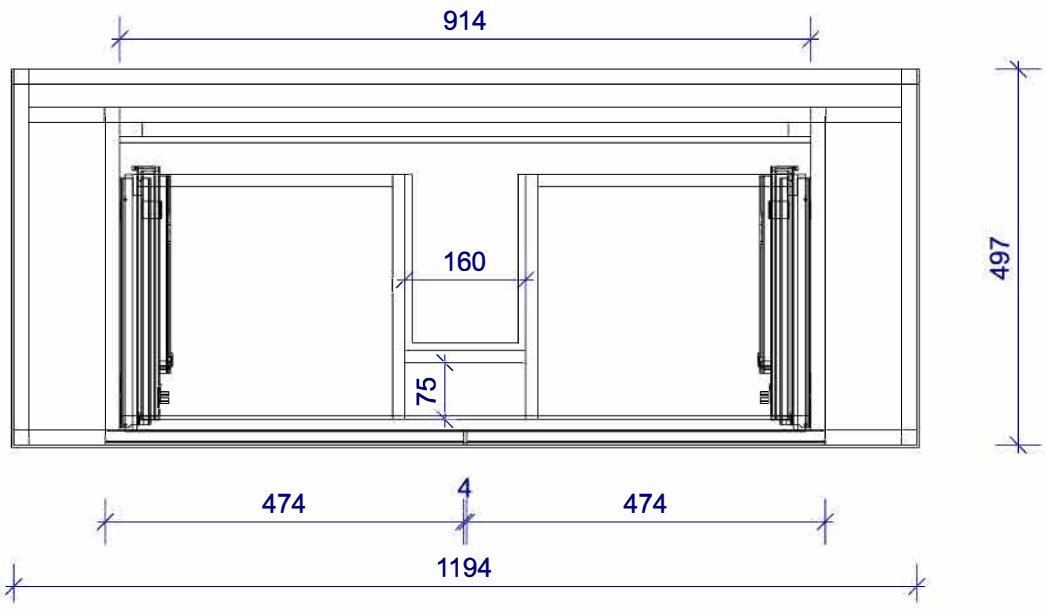


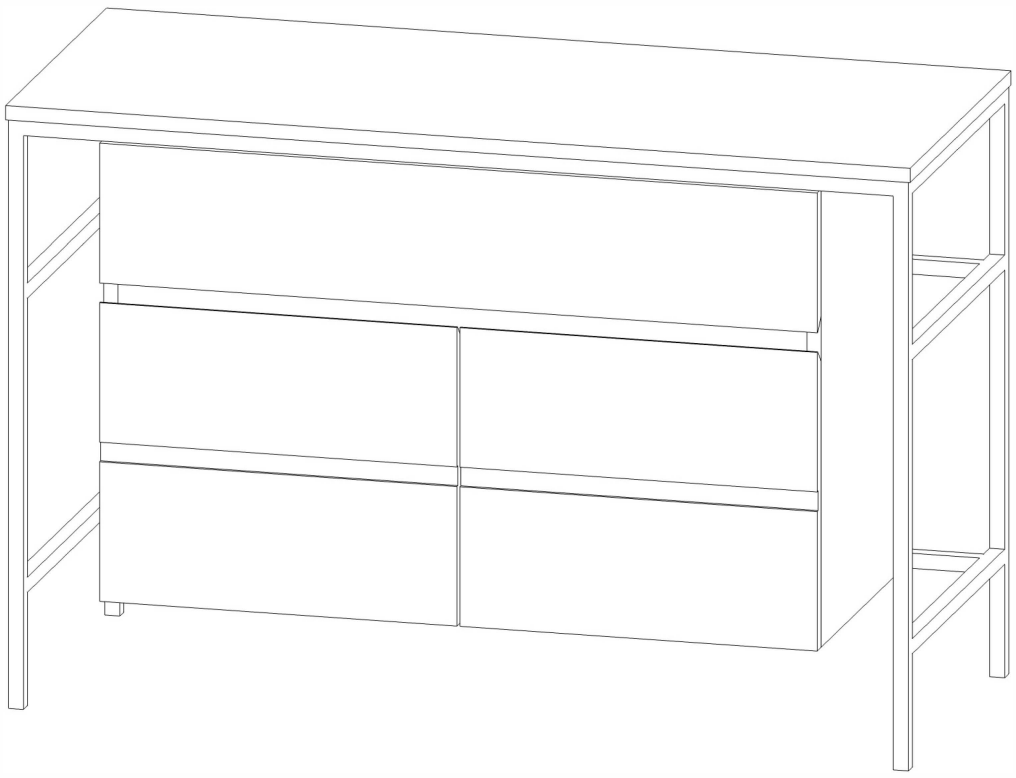

| Bemerkungen | | | Eigentumsvorbehalt |
|---|---|---|---|
| | | | Dieses Dokument ist Eigentum der Firma Spa Ambiente GmbH Gaster Strasse 3 49504 Lotte. Jegliche Form der Eigennutzung, Vervielfältigung oder Weitergabe an Dritte ist verboten, gemäß § 18 UWG. |
| SPA AMBIENTE® UNIQUE.BATHROOM.DESIGN **Spa Ambiente GmbH Gaster Strasse 3 49504 Lotte** | Gezeichnet | Geprüft | **Objekt** |
| | Maßstab **1 : 10** | | **Projekt** LMWZ120BL |
| | Einheit **mm** | | |