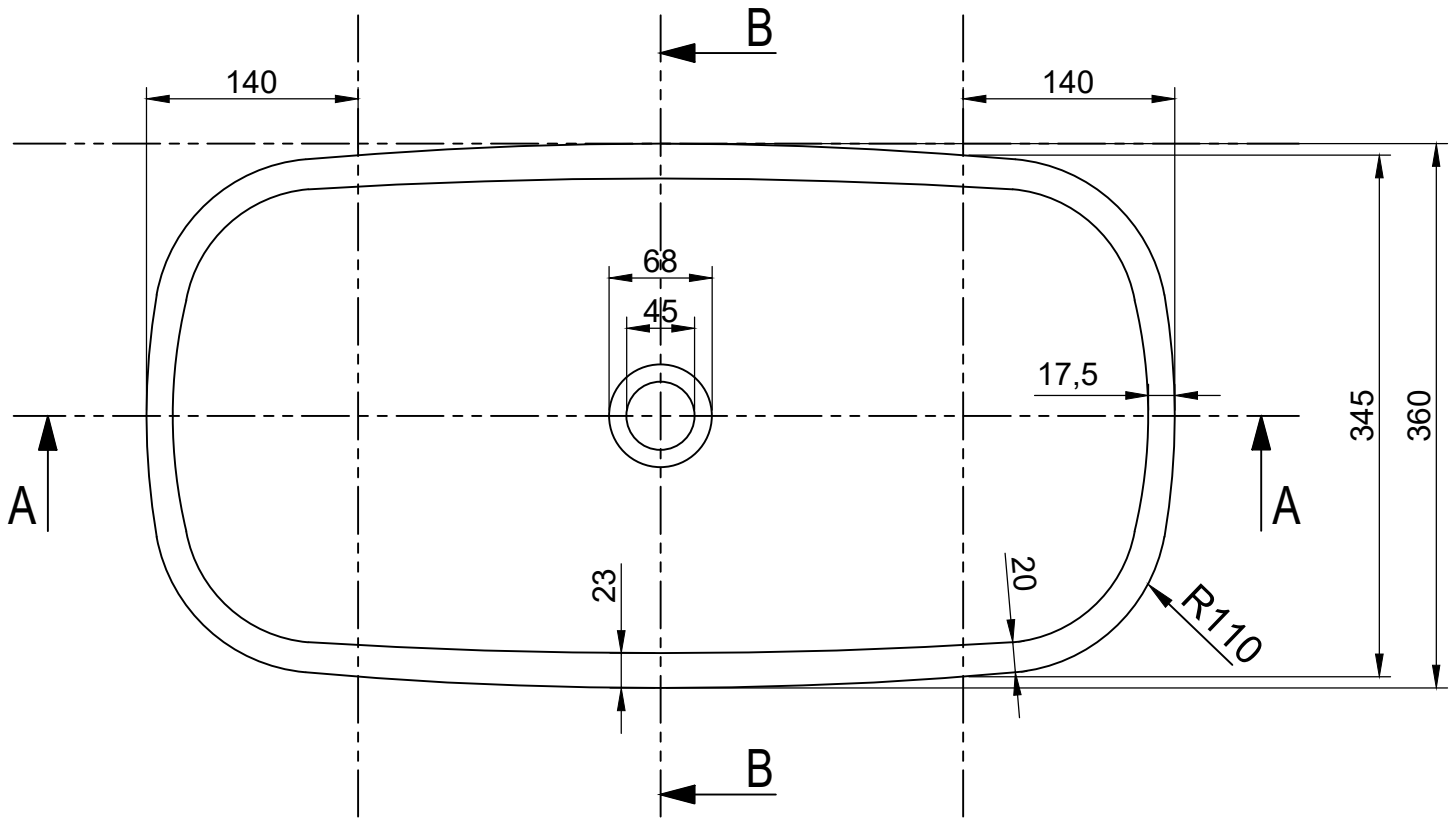

TOP VIEW

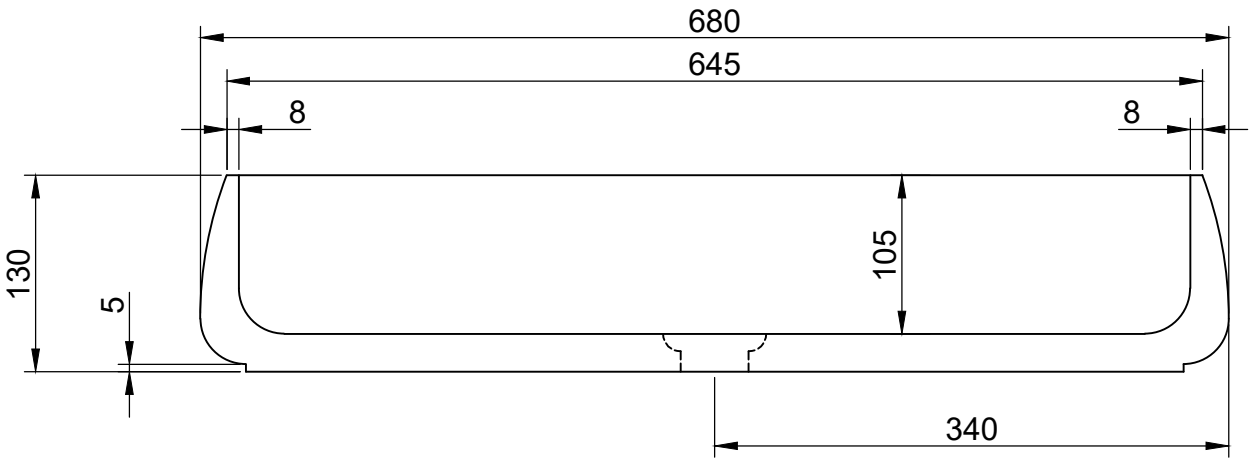

SECTION A-A

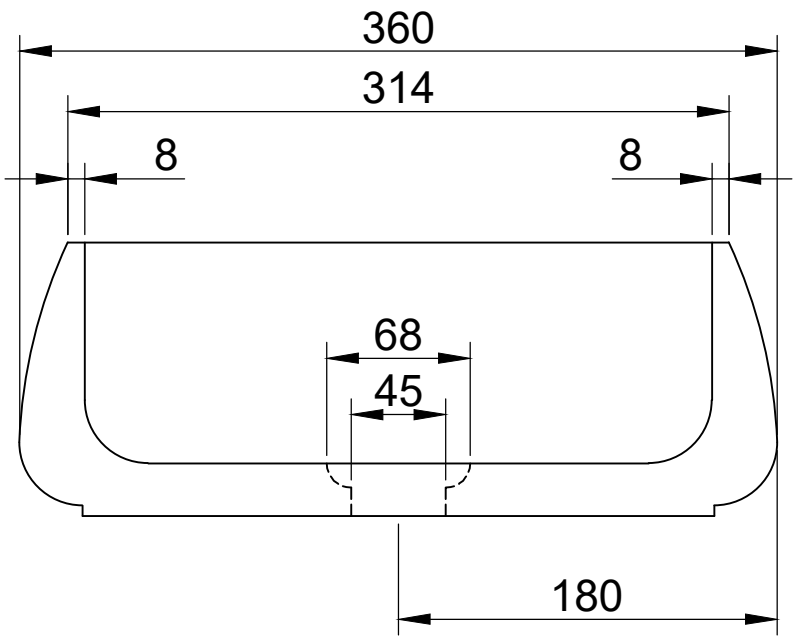

SECTION A-A

Bemerkungen			**Eigentumsvorbehalt** Dieses Dokument ist Eigentum der Firma Spa Ambiente GmbH Gaster Strasse 3 49504 Lotte. Jegliche Form der Eigennutzung, Vervielfältigung oder Weitergabe an Dritte ist verboten, gemäß § 18 UWG.
LAPIDISPA® **Spa Ambiente GmbH** **Gaster Strasse 3** **49504 Lotte**	Gezeichnet	Geprüft	**Objekt** VIAN 680 x 360 x 130
	Maßstab **1 : 5** Einheit **mm**		**Projekt** LSVIA683613