OLIMPIA - LED-Spiegel

- IP44
- Niedriger verbrauch. Led Samsung.
- Norm CE
- 3 jahre garantie
- Spiegel mit Hintergrundbeleuchtung

Technische Eigenschaften

Kelvin	5700 (cool light)
Lúmenes	820
Watios	20
Korrosionsschutz	Si
Energieeffizienz	G
Glasdicke	4 mm
CRI	>90
Lebensdauer	3000 h

Abmessungen

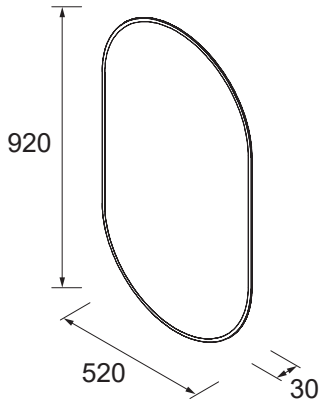

Abmessungen und Verpackungsgewicht

Länge (mm)	605
Tiefe (mm)	75
Höhe (mm)	985
Nettogewicht (kg)	5,8
Bruttogewicht (kg)	6,6

Installationsmessungen

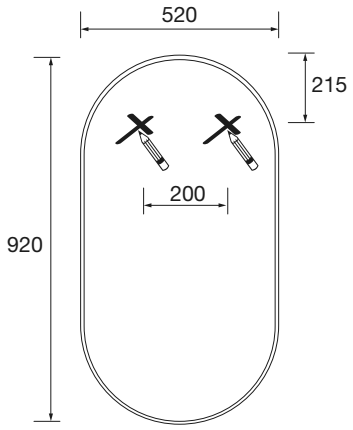

Oberflächenausführungen

Lackierter Schmuckrahmen über dem Spiegelglas.

White Cotton | Black velvet | Macchiato | Blue Fog | Night Blue