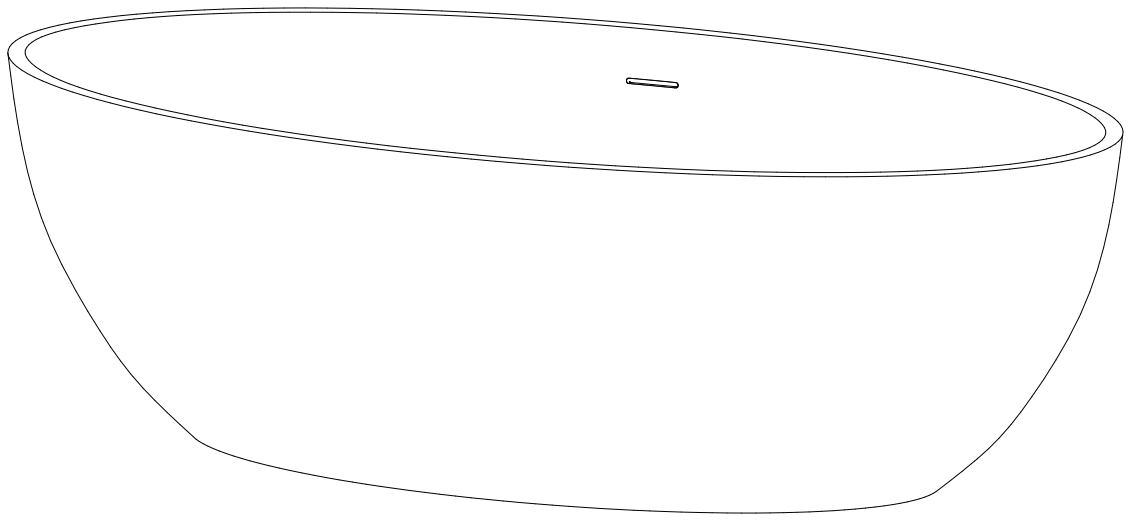

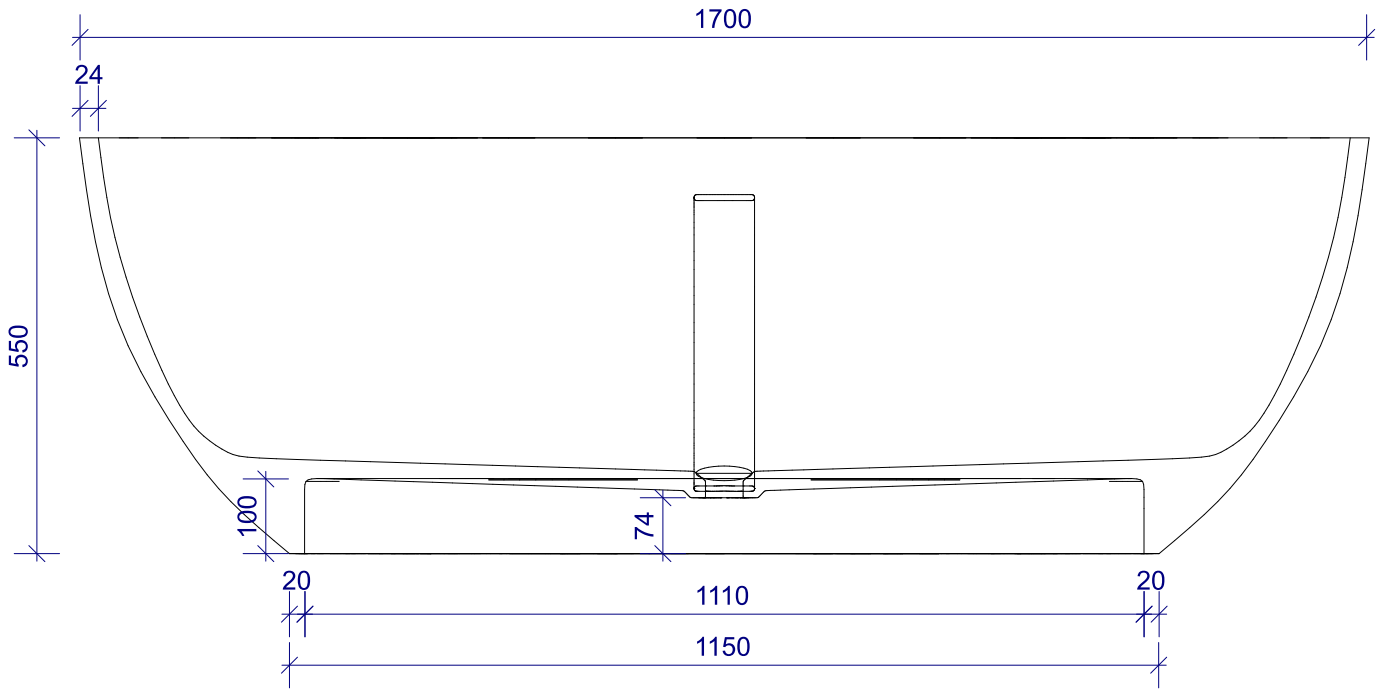

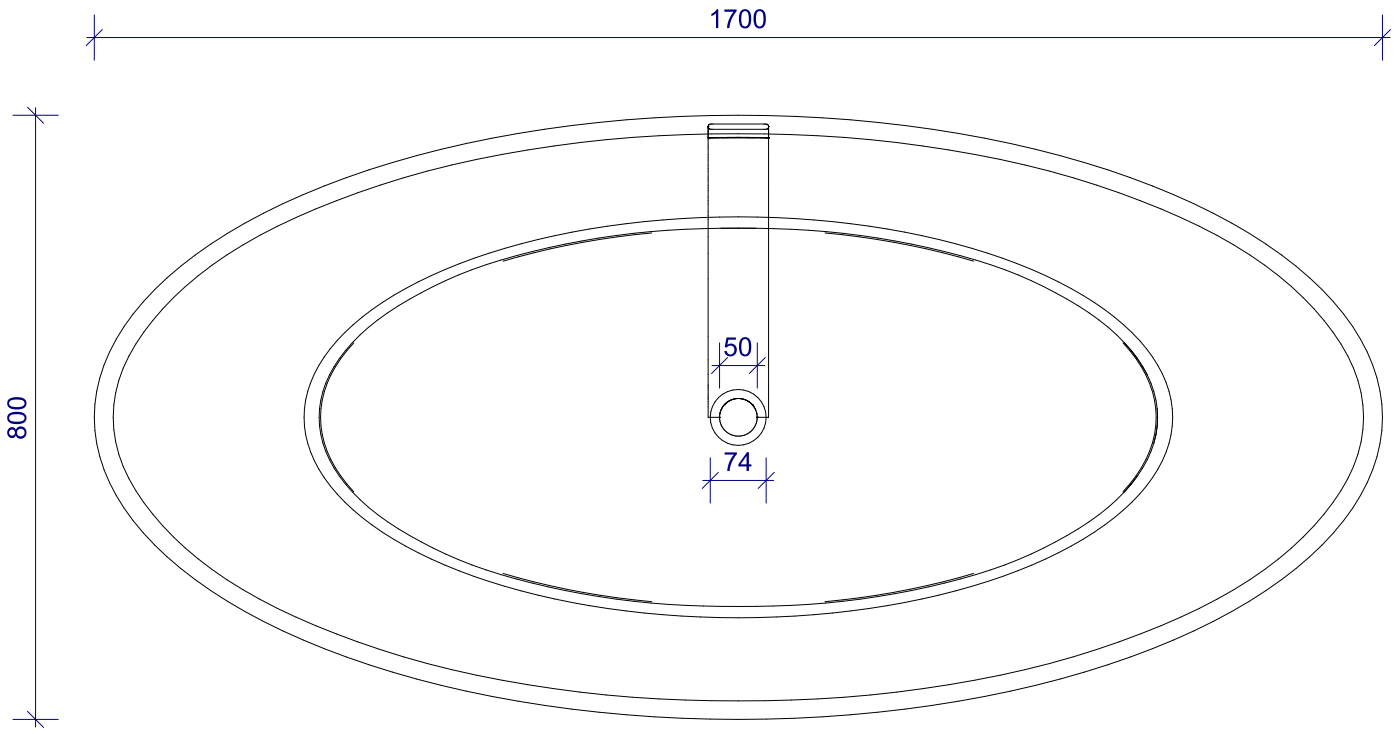

Bemerkungen **Maße: 1700 x 800 x 550mm**			**Eigentumsvorbehalt** Dieses Dokument ist Eigentum der Firma Spa Ambiente GmbH Gaster Strasse 3 49504 Lotte. Jegliche Form der Eigennutzung, Vervielfältigung oder Weitergabe an Dritte ist verboten, gemäß § 18 UWG.
LAPIDISPA **Spa Ambiente GmbH** **Gaster Strasse 3** **49504 Lotte**	Gezeichnet	Geprüft	**Objekt** **Naima Badewanne**
	Maßstab Einheit **mm**		**Projekt** LSNAI17080SE