SPA AMBIENTE

Art. Nr. ZFBFFTT04
Maße: 1200 x 500 x 100 mm
Gewicht: 14 kg

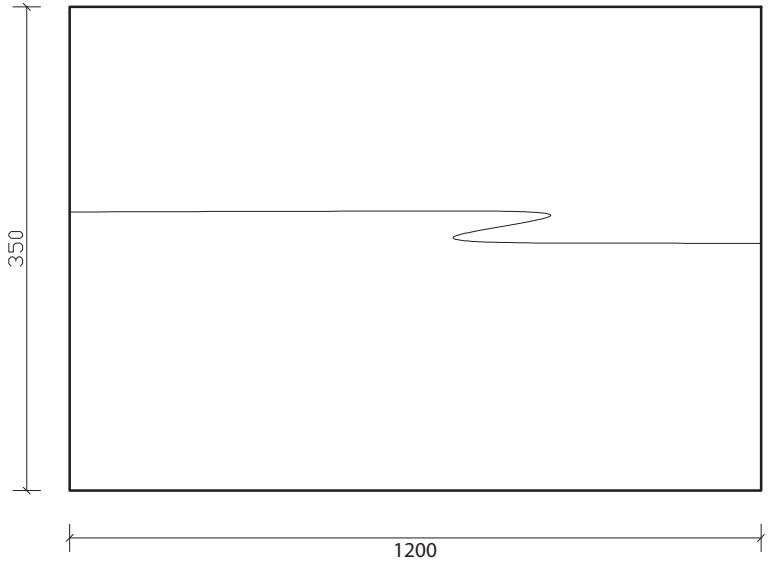

TOP VIEW

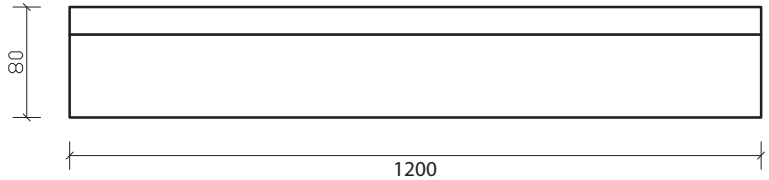

FRONT VIEW

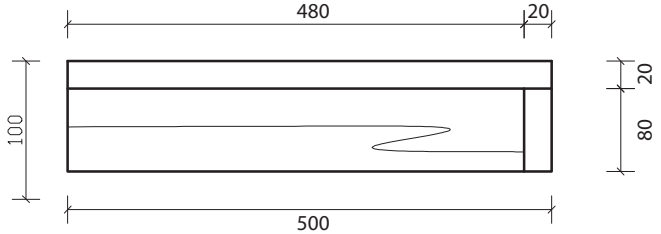
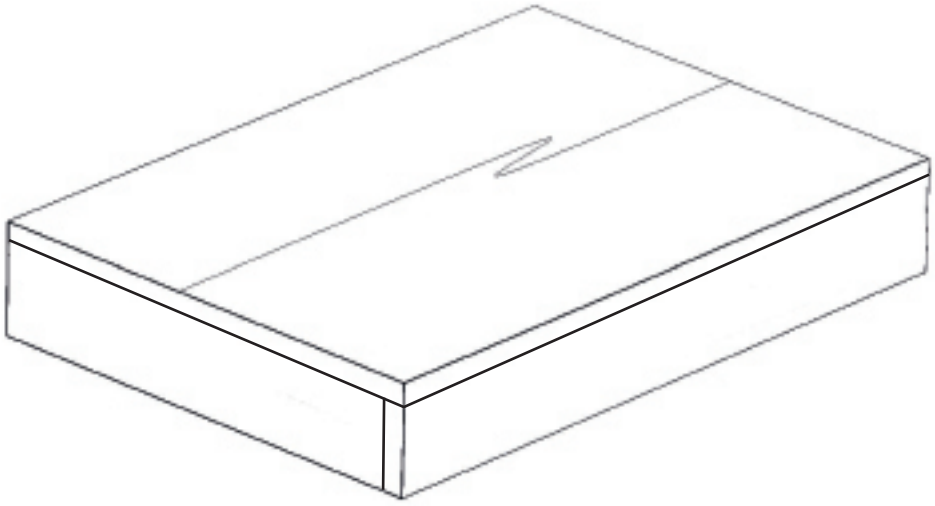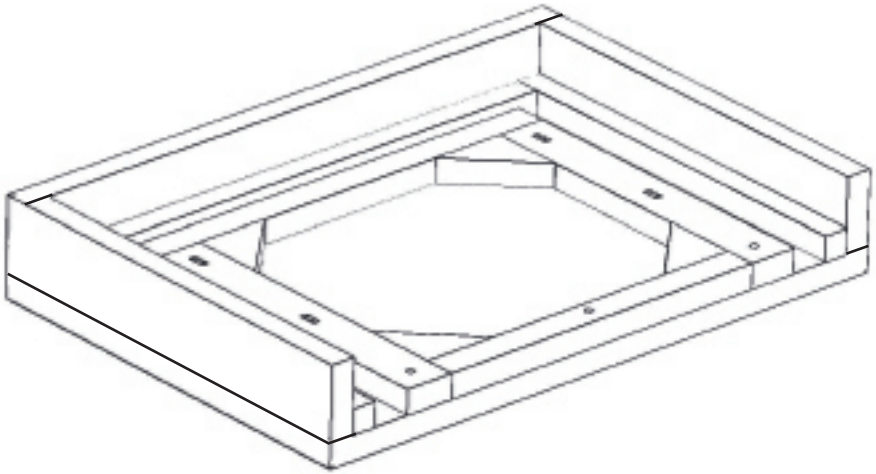
SIDE VIEW